Glasring-Rohrschauglas PN 16

Zwischenflansch-Ausführung passend zu DIN 1092-1

Typ 640

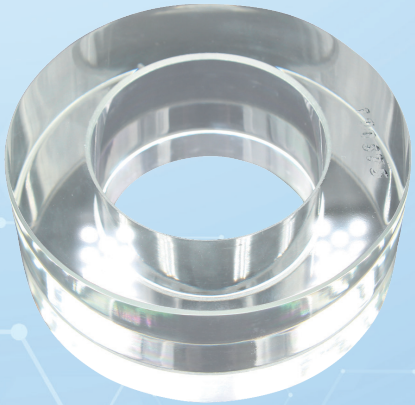

VERWENDUNG:

Zur Beobachtung von Füllung und Strömung in Rohrleitungen. Das Schauglas ermöglicht eine zuverlässige 360° Überwachung der Funktion und der Leistung einzelner Apparate sowie von ganzen Anlagen.
Glasring-Rohrschaugläser vom Typ 640 sind zur Befestigung zwischen Flanschen nach DIN 1092-1 PN16 geeignet. Das Schauglas ist bei entsprechender Montage totraumfrei.

EINBAUHINWEIS:

Es sollten zu den Dichtflächen passende Dichtungen verwendet werden. Der Schraubenwerkstoff sollte gleichwertig oder höher dem Flanschwerkstoff sein. Nach Möglichkeit sollte das Schraubengewinde sowie der Schraubenkopf mit Schmiermittel versehen werden. Die Schaugläser müssen so montiert werden, dass keine Rohrkräfte (Zug, Druck und Torsion), Vibrationen und Druckschläge auf die Glasringe einwirken können!

Zwischenflansch-Ausführung für Flansche nach DIN 1092-1 (ΔP≤ 16 bar)

Betriebsbedingungen:		
Temperatur: (abhängig vom Glaswerkstoff)	80 °C Acrylglas 280 °C Borosilikatglas	
Druck:	≤ 16[1]	Bar
[1] höher siehe Typ 641		

Werkstoffe:	
Glasrohr:	Borosilikatglas gehärtet Acrylglas
Sondermaterialien auf Anfrage	

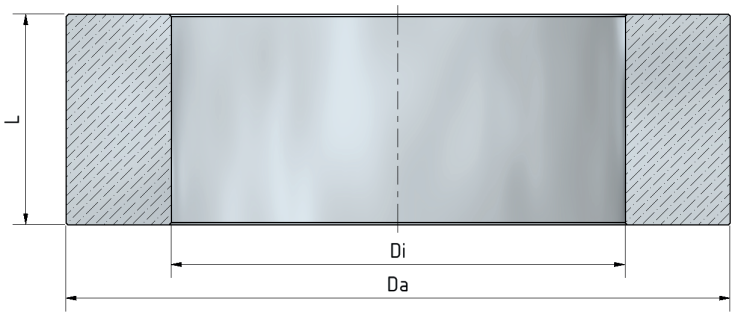

DN	10	15	20	25	32	40	50	65	80	100	125	150	200	250	300	350	400	450	500
DI	14	18	22	29	38	44	55	71	83	108	132	160	208	260	310	341	392	443	494
DA	40	45	58	68	79	88	102	122	138	158	188	212	268	320	378	430	482	532	585
Wt.[2,4]	0,13	0,16	0,27	0,36	0,46	0,56	0,71	0,94	1,16	1,27	1,71	1,85	2,73	3,28	4,41	6,2	7,1	7,8	8,9
PN[2]	16	16	16	16	16	16	16	16	16	16	16	16	16	10	10	10	10	10	10
PN[3]	16	16	16	16	16	16	16	16	10	10	10	8	8	8	6	6	6	6	6

[2]Borosilikatglas [3]Acrylglas [4]Gewicht in [Kg]

Andere Werkstoffe, Größen, Baulängen und Flanschstandards auf Anfrage

Glasring-Rohrschauglas PN 16

Zwischenflansch-Ausführung passend zu DIN 1092-1

Typ 640

PRODUKTCODE:

Gruppe	TYP	DN	Glasrohr	Baulänge	Sonderoptionen
11	640	10 15 20 25 32 40 50 65 80 100 125 150 200 250 300 350 400 450 500 Sonder	1: Acrylglas **2: Borosilikatglas gehärtet** 6: Sonder	100: 100 mm (nur Acryl) **050: 50 mm (Standard)** 030: 30 mm	Von ACI bei bedarf vergeben

INFO: Sofern nicht anders angegeben wird der hervorgehobene Werksstandard geliefert.

SONDERAUSFÜHRUNGEN/OPTIONEN:

a) Hochdruckvariante (Typ 641 PN 25 / 40)
b) ASME 16. B Variante (Typ 640A)
c) incl. Flansche, Schrauben, Muttern und Dichtungen
d) Zusätzliche Optionen auf Anfrage

BEISPIEL:

11-640-200-2-050-000 entspricht:
ACI Typ 640
DN200
Borosilikatglas gehärtet
Standardlänge 50 mm

MONTAGEBEISPIEL:

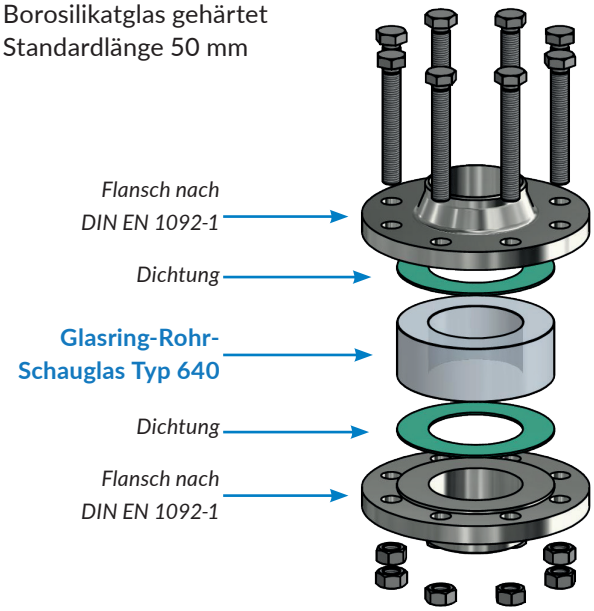

HINWEIS:

Die Lieferung erfolgt ohne Schrauben, Dichtungen und Flansche

HÖHERE BETRIEBSDRÜCKE:

In Einzelfällen können höhere Betriebsdrücke als die angegebenen möglich sein. Bitte sprechen Sie uns, falls erforderlich, darauf an.

ACI Industriearmaturen GmbH · Königskamp 19 · 52428 Jülich
info@aci24.com
+49 (0) 2461 91634 00
+49 (0) 2461 91634 44
www.aci24.com

20211203

Technische Änderungen und Fehler vorbehalten!